CE UNE 58-101 FEM 1001

UNE-EN-ISO 9001

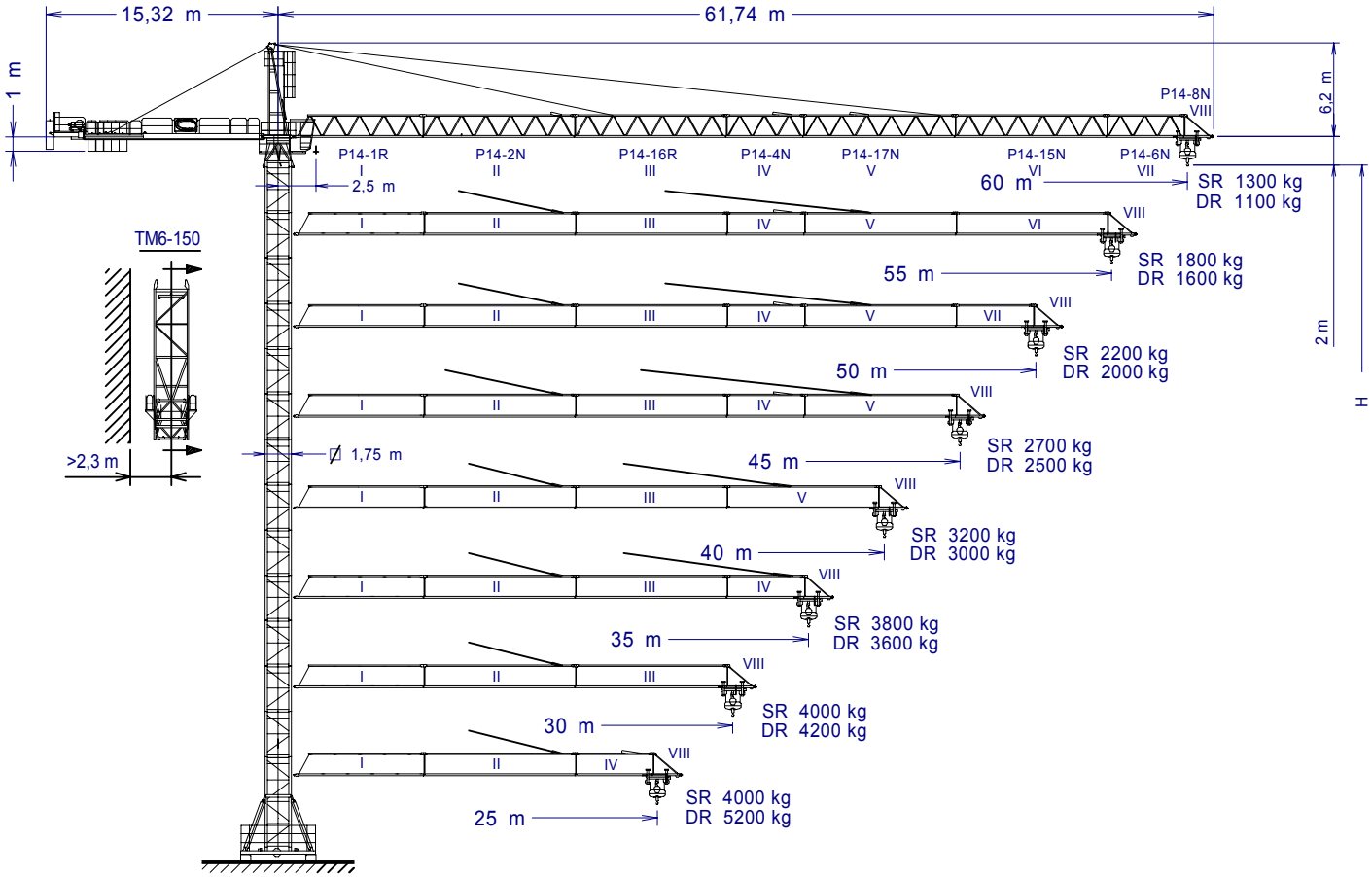

H_{SR} =

Altura máxima bajo gancho sin arriostrar (m).
Maximum height under hook without fastening (m).
Hauteur maximale sous crochet sans ancrage (m).
Максимальная высота под крюком без крепления (m).
Bağlantısız maksimum kanca altı yüksekliği (m).
(m) أقصى ارتفاع تحت الخطاف بدون ربط

TM 6-150	161.35.700	ABH 100	201.23.000
T3-90	133.32.000	P14-1R	145.40.500
T6-90	133.31.000	P14-2N	145.41.500
T6-150	161.31.000	P14-16R	145.42.800
T6-150A	161.31.300	P14-4N	145.43.000
AN 90	133.21.000	P14-17N	145.44.500
AN 150	161.21.000	P14-15N	145.45.500
BNI 45-100	145.20.500	P14-6N	145.45.000
BNI 6-150H	161.20.300	P14-8N	145.47.500

(H) TRASLACIÓN / TRAVELLING / TRASLATION / ПЕРЕМЕЩЕНИЕ / RAY YÜRÜYÜŞLÜ / متحركة

(H) ESTACIONARIA / STATIONARY / STATIONAIRE / СТАЦИОНАРНОЕ СОСТОЯНИЕ / SABIT / ثابتة

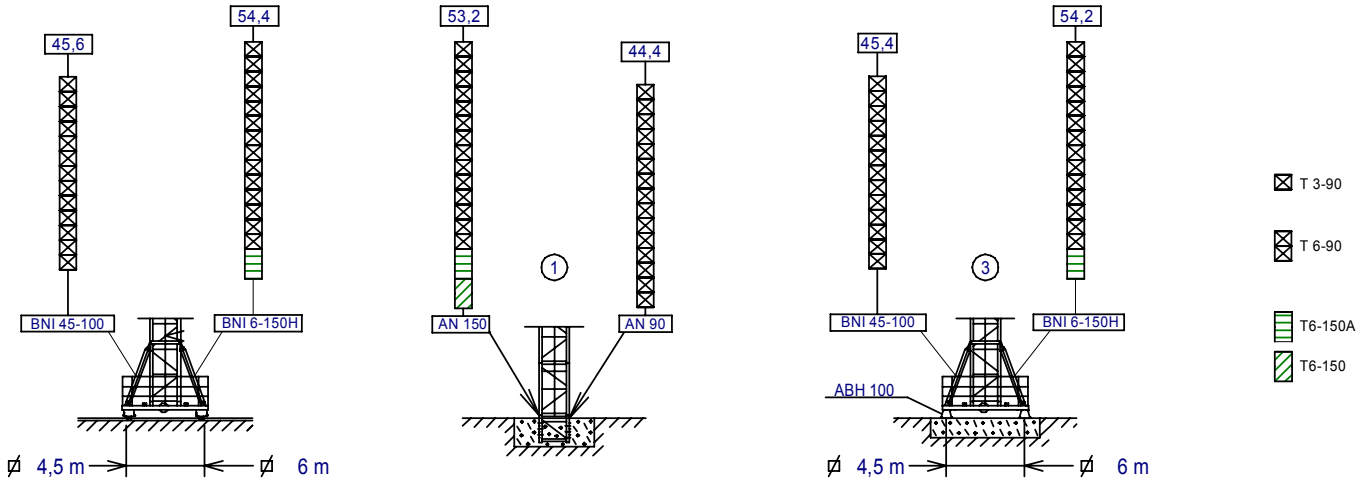

Reservado el derecho a modificaciones sin previo aviso. Declinamos toda responsabilidad derivada de la información proporcionada / *Subject to modification, without previous warning. This information is supplied without liability* / L'entreprise se réserve le droit de procéder à des modifications sans préavis. Nous déclinons toute responsabilité quant aux informations fournies / Мы оставляем за собой право на внесение изменений без предварительного уведомления. Мы снимаем с себя любую ответственность в отношении предоставленной информации / Önceden bildirilmeksizin değiştirilme hakkı saklıdır. Verilen bilgiler için hiçbir sorumluluk kabul etmemekteyiz / حقوق التغيير محفوظة دون إشعار مسبق .دون أدنى مسؤولية عن المعلومات المقدمة

CARGAS / *LOADS* / CHARGES / НАГРУЗКИ / YÜKLER / الأحمال — J115.8

ST-SR (t)	Cargas máximas / *Maximum loads* / *Charges maximales* / *Максимальные нагрузки* / *Maksimum yük* / أقصى حمولة SR-4.000 kg								4000 kg @ ... (m)
[m]	Alcance del gancho [m] / *Hook reach [m]* / Portée du crochet (m) / Радиус действия крюка (m) / Kancanın yükseklıği (m) / مدى الخطاف								
	60	55	50	45	40	35	30	25	
60 m	1300	1480	1695	1960	2295	2720	3290	4000	25,5 m
55 m	———	1800	2045	2350	2730	3220	3875	4000	29,2 m
50 m	———	———	2200	2520	2920	3435	4000	4000	30,8 m
45 m	———	———	———	2700	3120	3665	4000	4000	32,5 m
40 m	———	———	———	———	3200	3755	4000	4000	33,2 m
35 m	———	———	———	———	———	3800	4000	4000	33,5 m
30 m	———	———	———	———	———	———	4000	4000	30 m
25 m	———	———	———	———	———	———	———	4000	25 m

ST-DR (t)	Cargas máximas / *Maximum loads* / *Charges maximales* / *Cargas máximas* / *Максимальные нагрузки* / أقصى حمولة DR - 8.000 kg										8000 kg @ ... (m)
[m]	Alcance del gancho [m] / *Hook reach [m]* / Portée du crochet (m) / Радиус действия крюка (m) / Kancanın yükseklıği (m) / مدى الخطاف										
	60	55	50	45	40	35	30	25	20	15	
60 m	1100	1285	1505	1780	2120	2555	3140	3955	5180	7225	13,7 m
55 m	——	1600	1850	2165	2550	3050	3715	4650	6045	8000	15,6 m
50 m	——	——	2000	2325	2735	3260	3960	4940	6410	8000	16,4 m
45 m	——	——	——	2500	2930	3480	4220	5250	6800	8000	17,3 m
40 m	——	——	——	——	3000	3560	4310	5365	6940	8000	17,6 m
35 m	——	——	——	——	——	3600	4355	5415	7005	8000	17,8 m
30 m	——	——	——	——	——	——	4200	5225	6770	8000	17,3 m
25 m	——	——	——	——	——	——	——	5200	6735	8000	17,2 m

CARACTERISTICAS DE MECANISMOS / *MECHANISMS FEATURES* / CARACTÉRISTIQUES DES MÉCANISMES / ХАРАКТЕРИСТИКИ МЕХАНИЗМОВ / MEKANİZMALARIN ÖZELLİKLERİ / الخصائص الآلية — J115.8

*opcional
*optional
*en option
*опция
*opsiyonel
*اختياري

	EC3360VF 24,3 kW	*EC4880 35,3 kW	*EC60100VF 44,1 kW	TG1125VF 2x4 kW	OG1508VF 2x5,5 kW	TC465VF 3 kW	TH1210 9,2 kW
t m/min	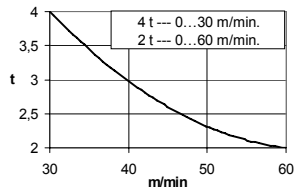	2 | 4 | 4 80 | 40 | 10	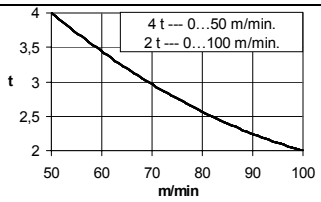	0...25 m/min	0...0,16 0,16...0,4 0,4...0,8 r/min	0...15 15...32 32...65 m/min	1 m/min
t m/min	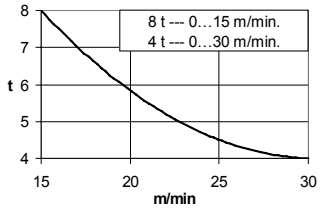	4 | 8 | 8 40 | 20 | 5	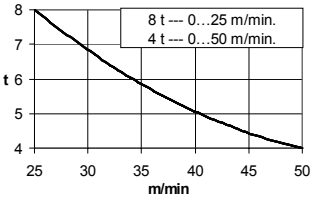	*400V* 50Hz	$P_{TOTAL(EC3360VF+OG1508VF+TC465VF)}$ = **38,3 kW** $P_{TOTAL(EC4880+OG1508VF+TC465VF)}$ = **49,3 kW** $P_{TOTAL(EC60100VF+OG1508VF+TC465VF)}$ = **58,1 kW**		
				480V 60Hz	EC4880 TH1210	kW +20% m/min +20%	
	H ≤ SR 322 m *DR 161 m*	H ≤ SR 534 m *DR 267 m*					

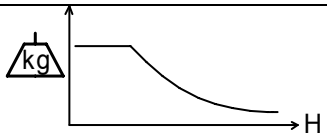

Reservado el derecho a modificaciones sin previo aviso. Declinamos toda responsabilidad derivada de la información proporcionada / *Subject to modification, without previous warning. This information is supplied without liability* / L'entreprise se réserve le droit de procéder à des modifications sans préavis. Nous déclinons toute responsabilité quant aux informations fournies / Мы оставляем за собой право на внесение изменений без предварительного уведомления. Мы снимаем с себя любую ответственность в отношении предоставленной информации / Önceden bildirilmeksizin değiştirilme hakkı saklıdır. Verilen bilgiler için hiçbir sorumluluk kabul etmemekteyiz / حقوق التغيير محفوظة دون إشعار مسبق. دون أدنى مسؤولية عن المعلومات المقدمة

LISTA DE EMBARQUE / PACKING LIST /

LISTE DE COLISAGE / СПИСОК ПОСТАВКИ / ÇEKİ LİSTESİ / قائمة التحميل

J115.8

DENOMINACIÓN / DENOMINATION / DÉSIGNATION / НАЗВАНИЕ / AÇIKLAMA / اسم		L [m]	A [m]	H [m]	P / *W* [kg]
Torre inferior / *Lower tower / Tour inférieure / Нижняя башня Alt mast* / البرج السفلي	TI6-90 TI6-150	6,146 6,175	2,085 2,190	2,085 2,190	2500 3535
Torre /*Tower / Tour Башня / Mast* / برج	T3-90 T6-90 T6-150A T6-150	3,190 6,140 6,175 6,175	1,818 1,818 1,870 1,870	1,818 1,818 1,870 1,870	1200 2250 2760 2760
Torre asiento pista + base punta de torre + orientación *Slewing table + tower head base + slewing mechanism* *Tour pivot + base du porte-flèche + mécanisme d'orientation* *Сиденье площадки + основание верхней секции башни + поворотный механизм* Göbek *+kule kafa bölümü tabanı+mekanizma* برج وحدة الدوارن + قاعدة رأس البرج + آلية الدوران		3,390	2,060	2,150	3700
Punta de torre / *Tower head* / Porte-flèche верхняя секция башни / kulenin kafa bölümü / رأس البرج		6,090	1,915	1,930	1700
Conjunto asiento pista, punta de torre, orientación y elevación *Slewing table assembly, tower head, slewing and hoisting mechanism* *Groupe pivot + porte-flèche + mécanisme d'orientation + de levage* *Сиденье площадки + верхняя секция башни + поворотный механизм + подъемный механизм* Göbek *+kulenin kafa bölümü+mekanizma+vinç kulesi* مجموعة وحدة الدوارن + رأس البرج + آلية الدوران + آلية الرفع		8,370	2,615	2,720	5400
Tramo de pluma *Jib section* *Tronçon de flèche* *Секция стрелы* *Bom bölümü* أجزاء الذراع	P14-1R (I) P14-2N (II) P14-16R (III) P14-4N (IV) P14-17N (V) P14-15N (VI) P14-6N (VII) P14-8N (VIII)	8,665 10,160 10,160 5,270 10,160 10,160 5,270 2,095	1,366 1,226 1,226 1,226 1,226 1,226 1,226 1,366	1,698 1,630 1,630 1,630 1,630 1,550 1,545 1,740	1030 1150 1140 495 695 695 323 195
Polipasto / *Hook assembly / Palan / Полиспаст / Kanca takımı* / بكرة	SR/DR	1,420	0,500	1,000	400
Tirante sostén pluma / Jib support tie / Tirant de fleche / Растяжка поддержки стрелы / Kol destek bağları / مشد دعامة الذراع	Largo / *Long* / Corto / *Short*	5,30 4,90	0,70 0,445	1,750 1,750	650 450
Carro / Trolley / Chariot / Грузовая тележка / Şaryo / عربة	SR/DR	2,005	1,665	1,525	390
Contrapluma con plataformas / Counterjib with platforms Contre-flèche avec plateformes / Противовесная консоль с платформами / Platformlu kuyruk / الذراع المقابل مع المنصة		11,950	1,490	0,709	2495
Soporte y elevación / *Support and hoisting / Support et levage / Опора и подъем / Destek ve vinç kulesi* / دعم ورفع	EC3360VF EC4880 EC60100VF	2,655 2,655 2,655	2,315 2,315 2,315	1,750 1,750 1,750	2160 2480 2625
Plataforma y cabina / *Platform and cabin / Plateforme et cabine Платформа и кабина / Platform ve kabin* / منصة وكابينة		3,760	1,650	2,340	820
Contrapeso / *Counterweight / Contrepoids / Противовес / Denge ağırlığı* / اوزان معاكسة	Grande / Big / Grand / Большой / Büyük / كبير Pequeño / Small / Petit / Малый / Küçük / صغير	1,080 1,080	0,500 0,500	2,025 1,305	2360 1500
Lastre / Ballast / Lest / Балласт / Alt ağirlik taşları / ثقل		3,800	0,580	1,500	6000
Estructura torre de montaje / *Jacking cage structure / Structure de tour de montage / Структура монтажной башни / Kaldırma kafesi yapısı* / هيكل برج التركيب	TM 6-150	10,320	2,420	2,310	3500

LASTRES INFERIORES / *LOWER BALLASTS* /LESTS INFÉRIEURS / НИЖНИЙ БАЛЛАСТ / ALT AĞIRLIK TAŞLARI / ثقل

J115.8

BNI 45-100	H (m)	19,2	31	36,9	45,6
	P (t)	36	48	60	84
BNI 6-150H	H (m)	25	36,8	42,7	54,4
LI=12t	P (t)	LI+24	LI+36	LI+48	LI+84

H: Altura bajo gancho / Height under hook / Hauteur maximale sous crochet Высота под крюком / Kanca altı yükseklikli / الارتفاع أسفل الخطاف

P: Peso / Weight / Poids / Вес / Ağırlık / وزن

Para alturas intermedias tomar el lastre correspondiente a la altura superior / For intermediate heights take the ballast corresponding to the higher height / Pour les hauteurs intermédiaires, opter pour le lest correspondant à la hauteur immédiatement supérieure / Для промежуточных высот возьмите балласт, соответствующий большей высоте / Orta yükseklikler için daha üst bir yükseklige karşılık gelen ağirliği alınız. / للارتفاعات البينية يرجى استخدام الثقل العائد للارتفاع الأعلى

JASO EQUIPOS DE OBRAS Y CONSTRUCCIONES, S.L.

FEM 1001

Fecha / *Date:* **15-03-2013**

Reservado el derecho a modificaciones sin previo aviso. Declinamos toda responsabilidad derivada de la información proporcionada / *Subject to modification, without previous warning. This information is supplied without liability* / L'entreprise se réserve le droit de procéder à des modifications sans préavis. Nous déclinons toute responsabilité quant aux informations fournies / Мы оставляем за собой право на внесение изменений без предварительного уведомления. Мы снимаем с себя любую ответственность в отношении предоставленной информации / Önceden bildirilmeksizin değiştirilme hakkı saklıdır. Verilen bilgiler için hiçbir sorumluluk kabul etmemekteyiz / حقوق التغيير محفوظة دون إشعار مسبق. دون أدنى مسؤولية عن المعلومات المقدمة

COMPOSICIONES DE TORRE / *TOWER COMPOSITIONS*

COMPOSITIONS DE LA TOUR / КОНСТРУКЦИЯ БАШНИ / KULE KOMPOZİSYONLARI / مكونات البرج

J115.8

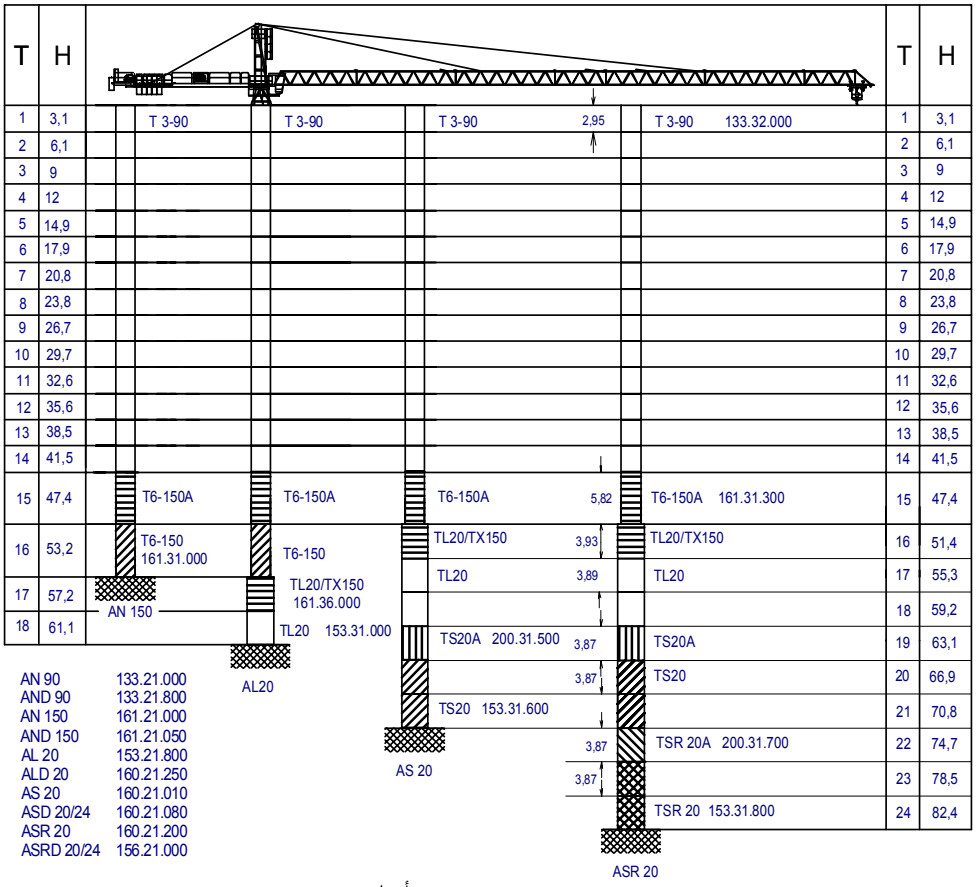

T: Torre / *Tower / Tour / Башни / Kuleler /* أبراج

H: Altura / *Height / Hauteur / Высота / Yükseklik /* ارتفاع

Otras configuraciones de torre / Other tower configuration / Autres configurations / Прочие конфигурации / Diğer konfigürasyonlar / مكونات أخرى

Transporte / Transport / Transport / Транспортировка / Taşıma / نقل

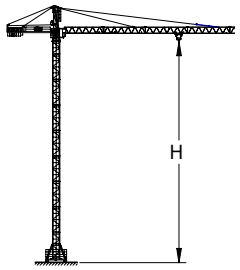

H=45,6; + BNI 45 100

6x

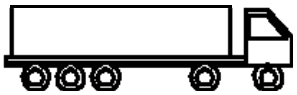

7x HIGH CUBE 40’

TREPADO / *CLIMBING* / TÉLESCOPAGE / ЛЕСТНИЦА / TIRMANMA / التسلق

J115.8

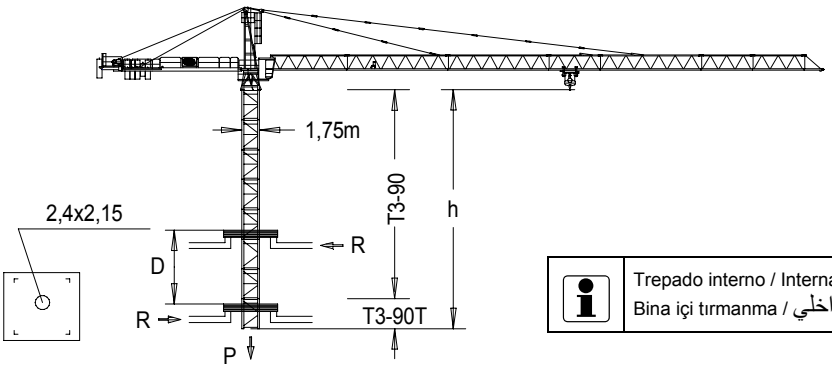

h_{max}: T3-90T + 14xTL3-90

	▶	■
h (m)	45	
D (m)	11,5 - 20	
P (KN)	660	620
Rmax (KN)	145	172

T3-90T = 139.32.500

Trepado interno / Internal climbing. / Télescopage intérieur / Внутренняя лестница / Bina içi tırmanma / التسلق الداخلي

Viento fuera de servicio / Out of service wind / Vitesse du vent hors service / Ветровая нагрузка в покое / Rüzgar devre dışı / الريح خارج الخدمة

Consultar / Consult / Nous consulter / Консультируйтесь / Danışınız / الرجوع إلى

▶ En servicio / In service / En service / В работе / Devrede / في الخدمة

■ Fuera de servicio / Out of service / Hors service / В покое / Devre dışı / خارج الخدمة

JASO EQUIPOS DE OBRAS Y CONSTRUCCIONES, S.L.

Ctra./*Rd.* Madrid - Irún Km. 415
20.213 IDIAZABAL [Gipuzkoa]
ESPAÑA / *SPAIN*
P.O. Box, 23 - 20.200 BEASAIN

Tel. +34 943 - 18 70 00
Fax. +34 943 - 18 70 20
E-mail: jaso@jaso.com
http://www.jaso.com

Fecha / Date: 15-03-2013

FEM 1001

TERA MÜMESSİLLİK İÇ VE DIŞ TİCARET LİMİTED ŞİRKETİ.
Şerifali Mah. Turgut özal Blv.
No:169 K:2 Umraniye
34775 İstanbul TÜRKİYE
Tel: +90 216 508 18 00
Faks: +90 216 508 10 71
info@teramak.com.tr
www.teramak.com.tr

Reservado el derecho a modificaciones sin previo aviso. Declinamos toda responsabilidad derivada de la información proporcionada / *Subject to modification, without previous warning. This information is supplied without liability* / L'entreprise se réserve le droit de procéder à des modifications sans préavis. Nous déclinons toute responsabilité quant aux informations fournies / Мы оставляем за собой право на внесение изменений без предварительного уведомления. Мы снимаем с себя любую ответственность в отношении предоставленной информации / Önceden bildirilmeksizin değiştirilme hakkı saklıdır. Verilen bilgiler için hiçbir sorumluluk kabul etmemekteyiz / حقوق التغيير محفوظة دون إشعار مسبق ودون أدنى مسؤولية عن المعلومات المقدمة